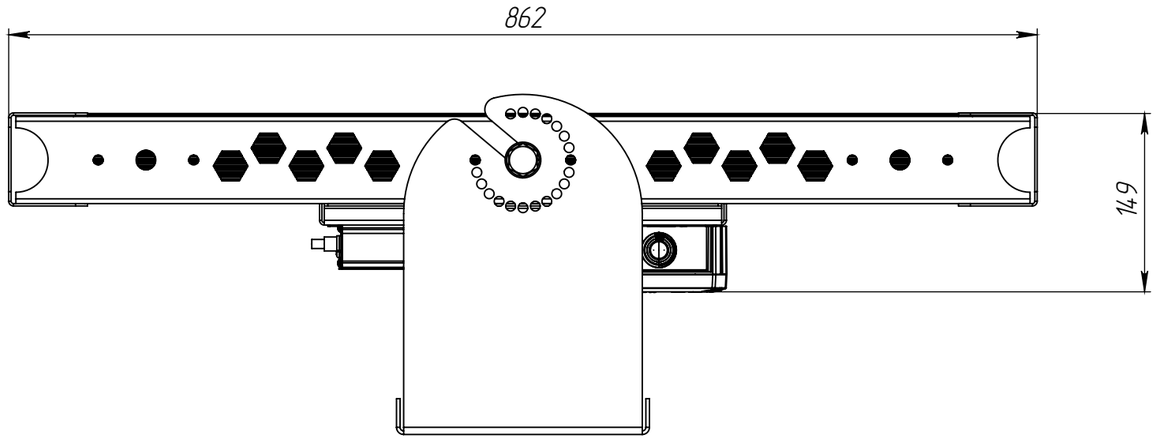
862
149

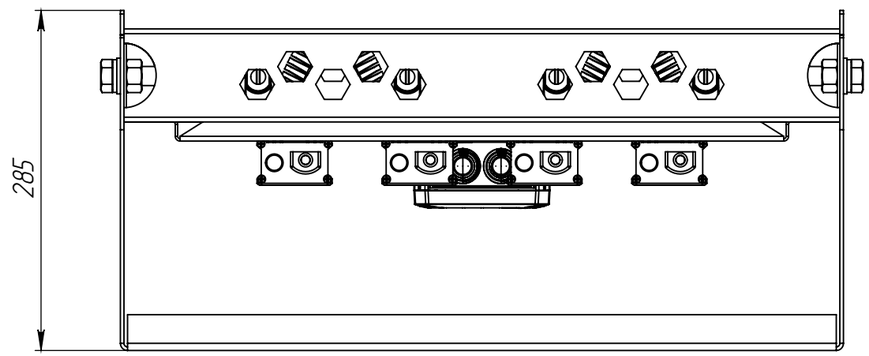
285

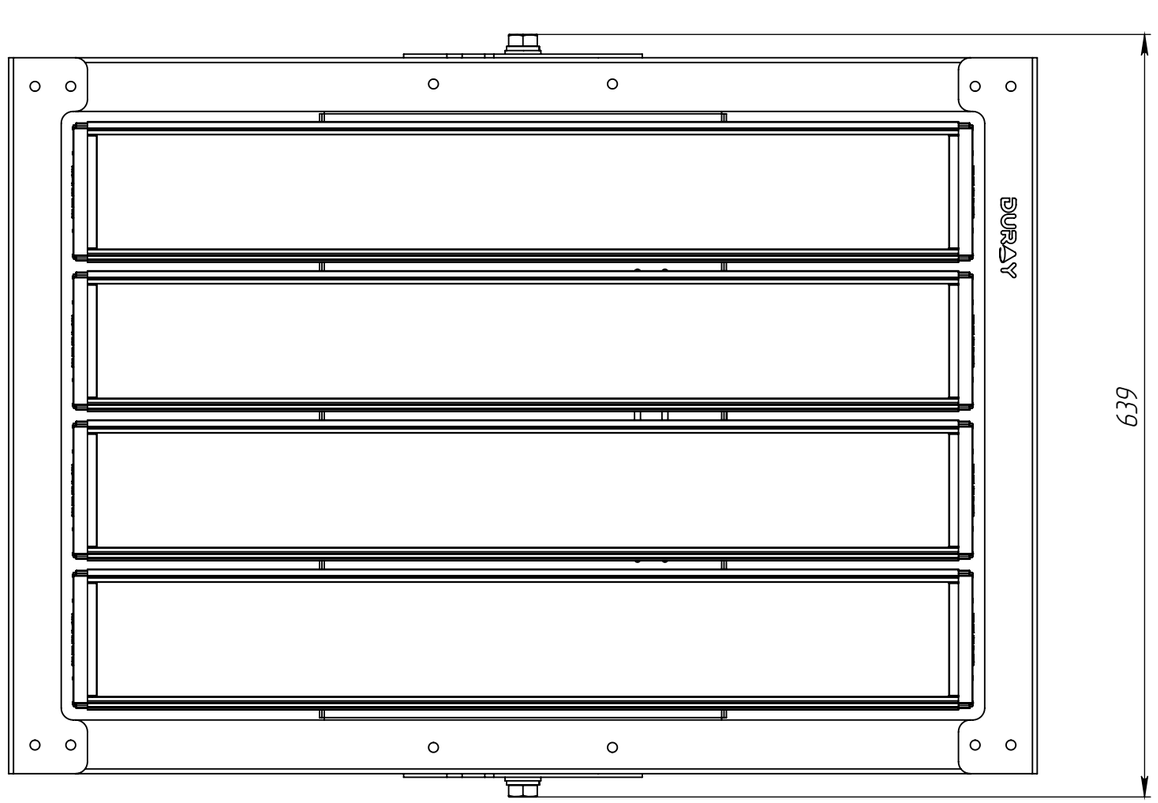
DURAY
639